第28回

大和川大会組合せ（25チーム）

（中学生ジュニアの部）
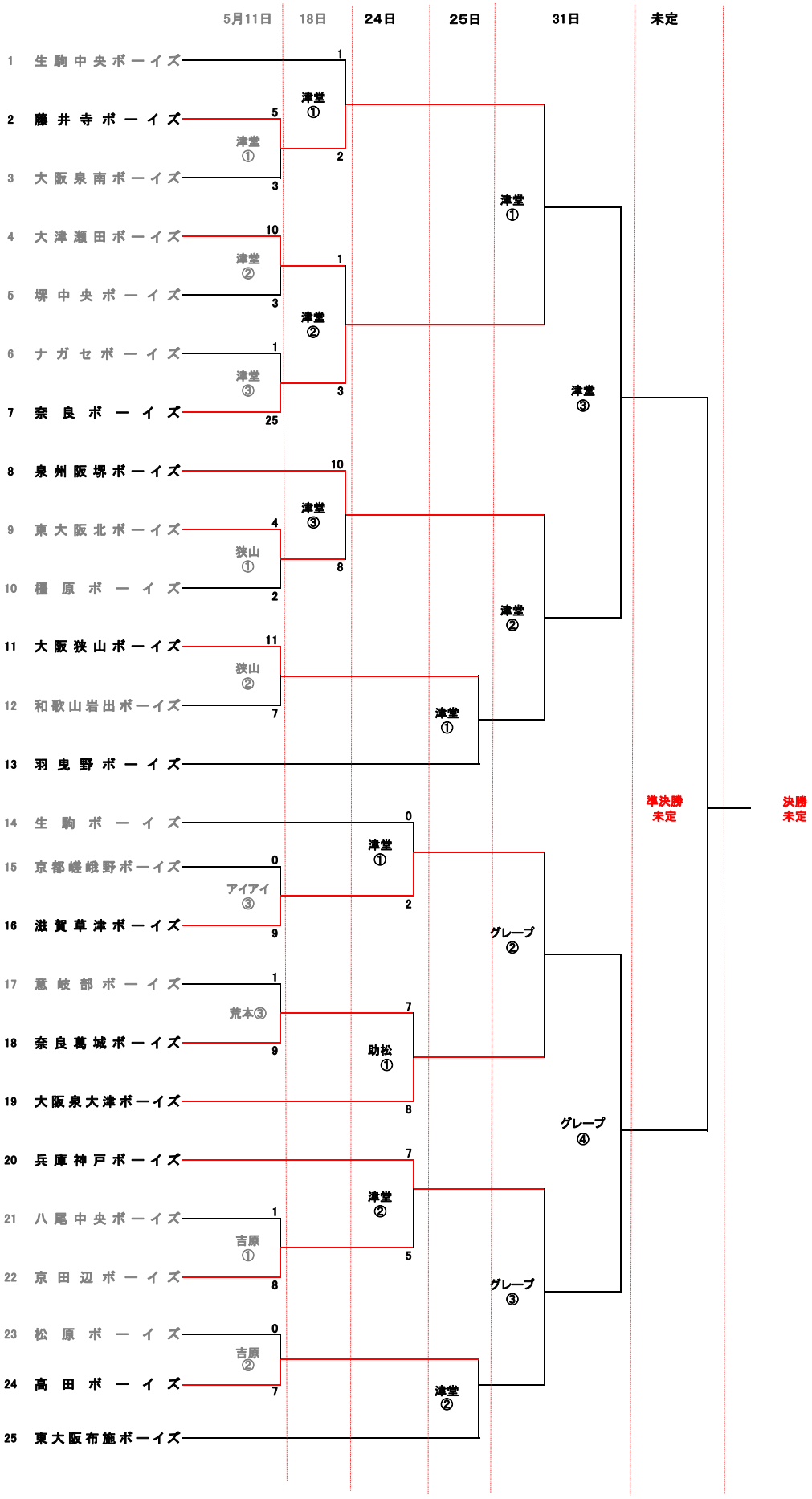
5月24日