第27回

大和川大会組合せ（25チーム）4/10
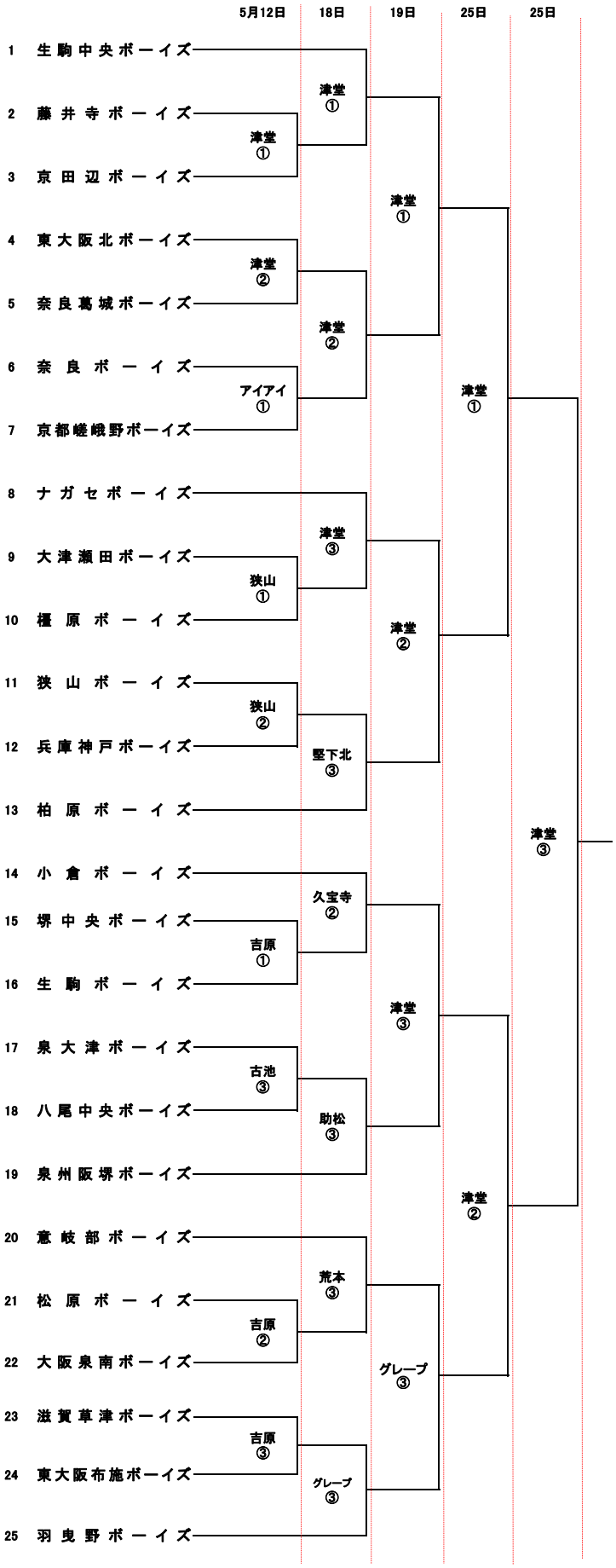
（中学生ジュニアの部）