第27回

大和川大会組合せ（24チーム）4/6
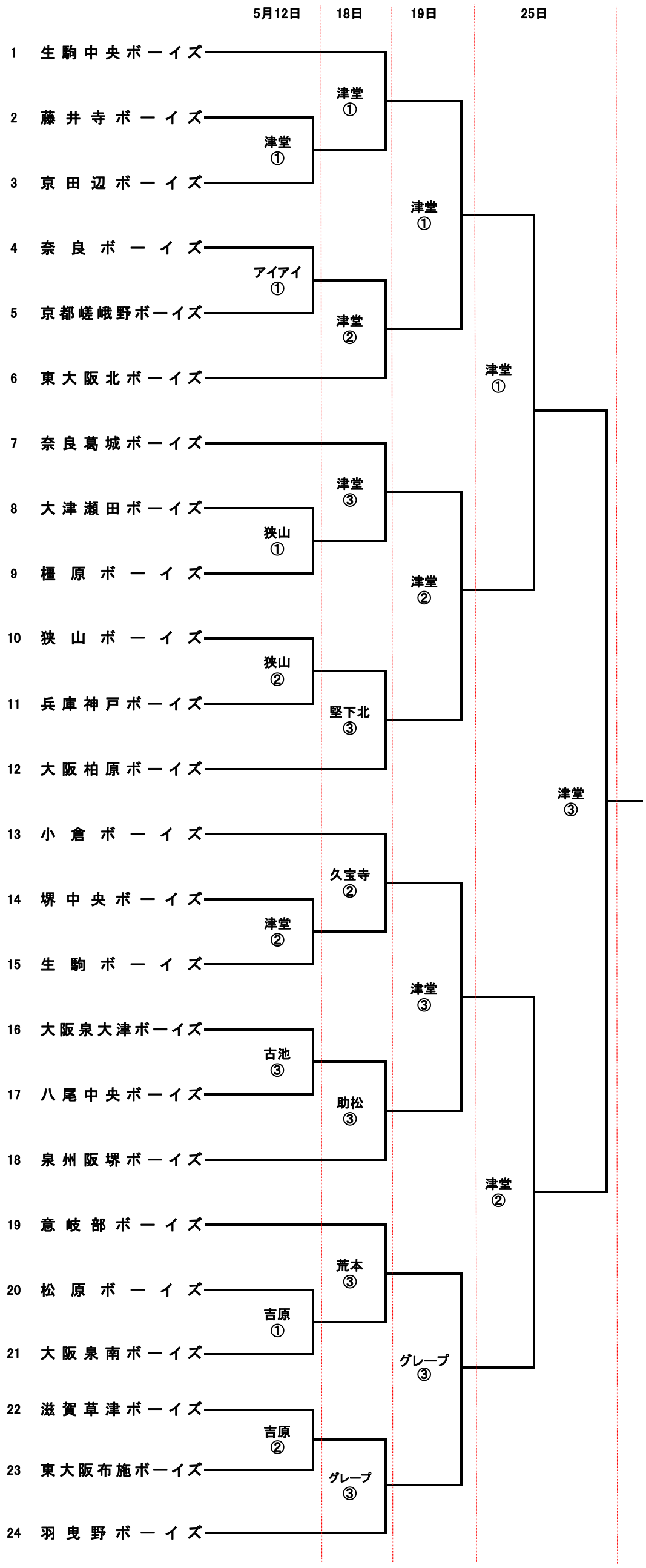
（中学生ジュニアの部）