第25回

大和川大会組合せ（28チーム）
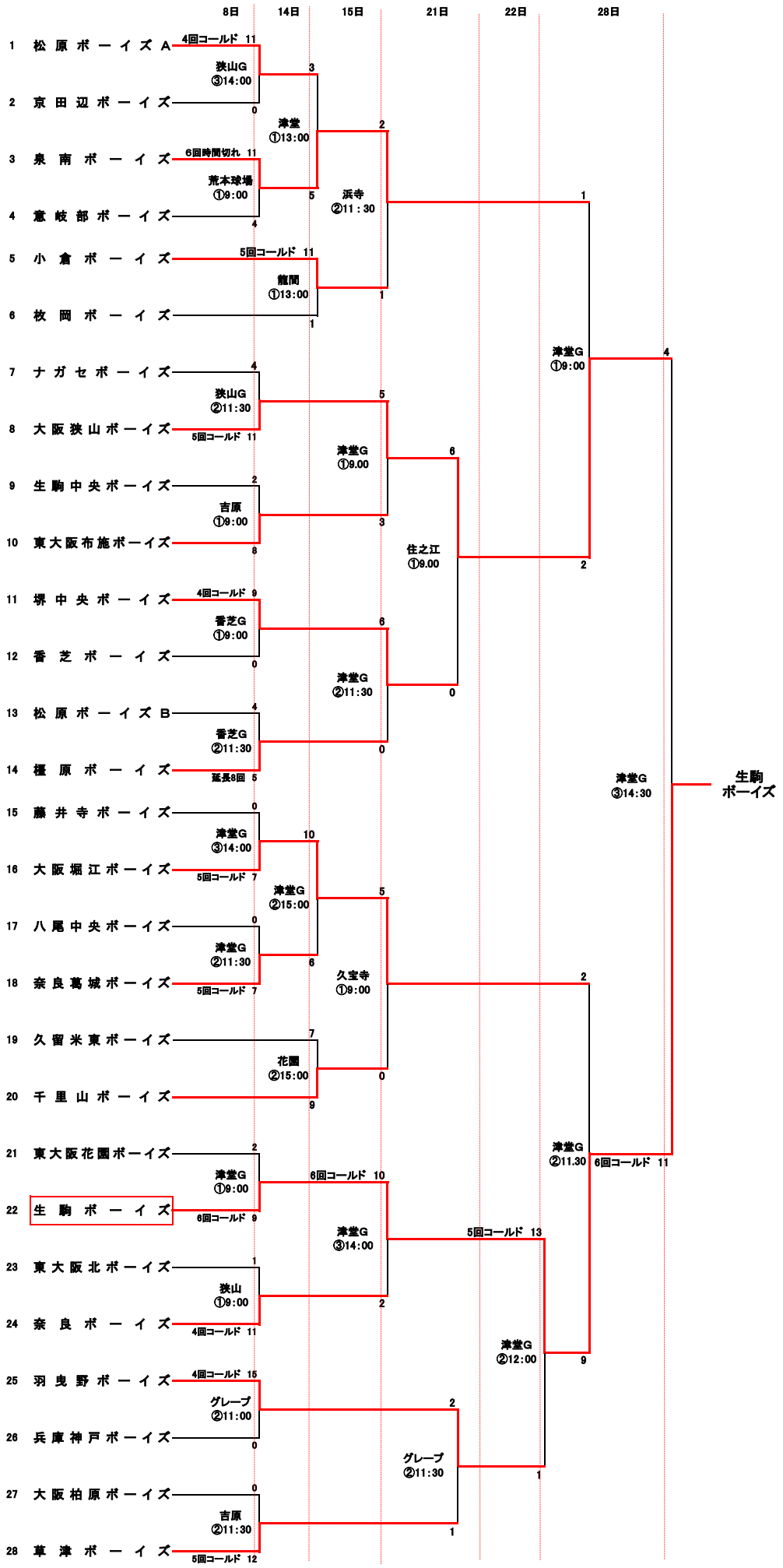
（中学生ジュニアの部）