第 26回

大和川大会組合せ（45チーム）
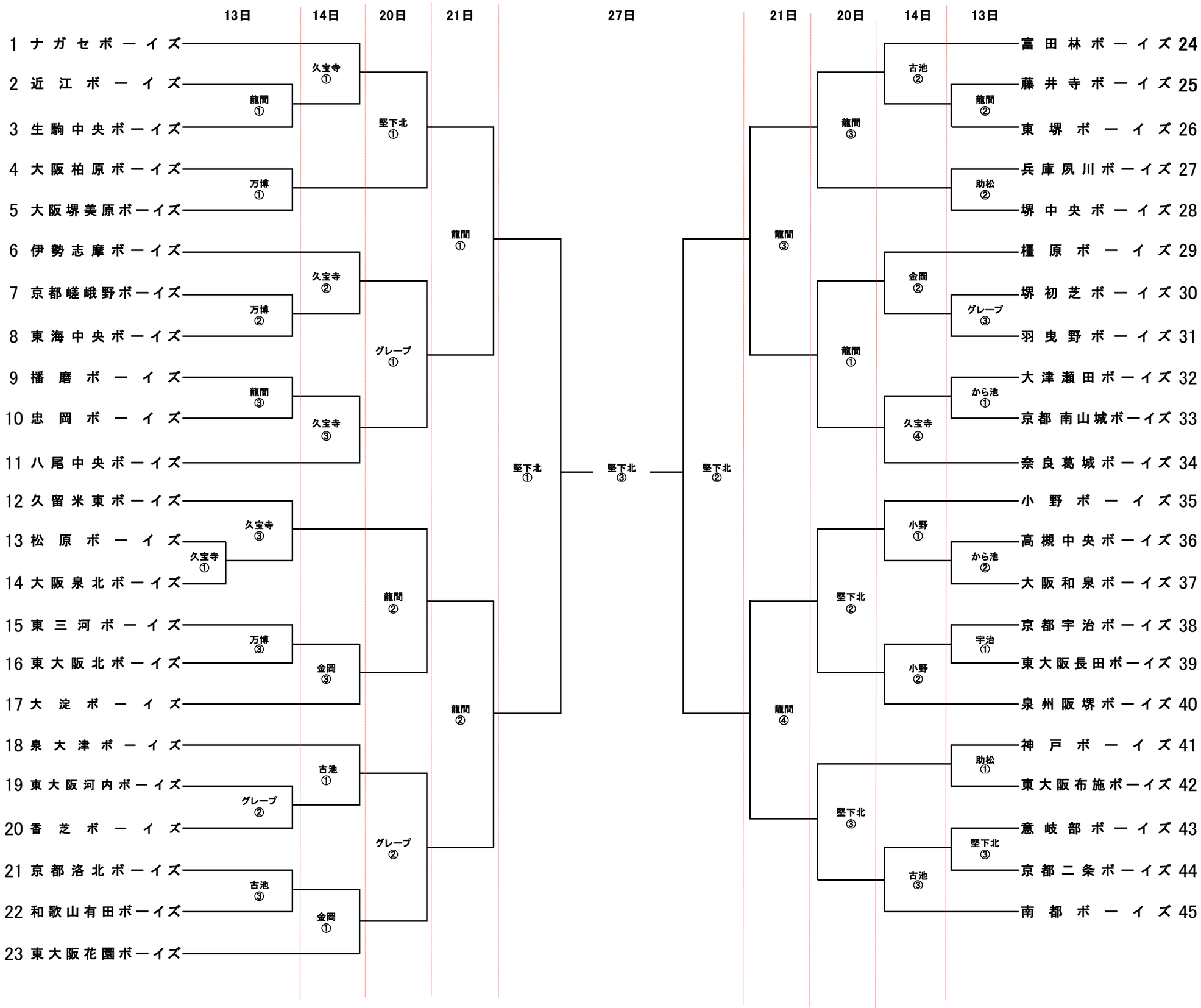
（中学生レギュラーの部）