第28回

# 大和川大会組合せ（25チーム）

5月17日
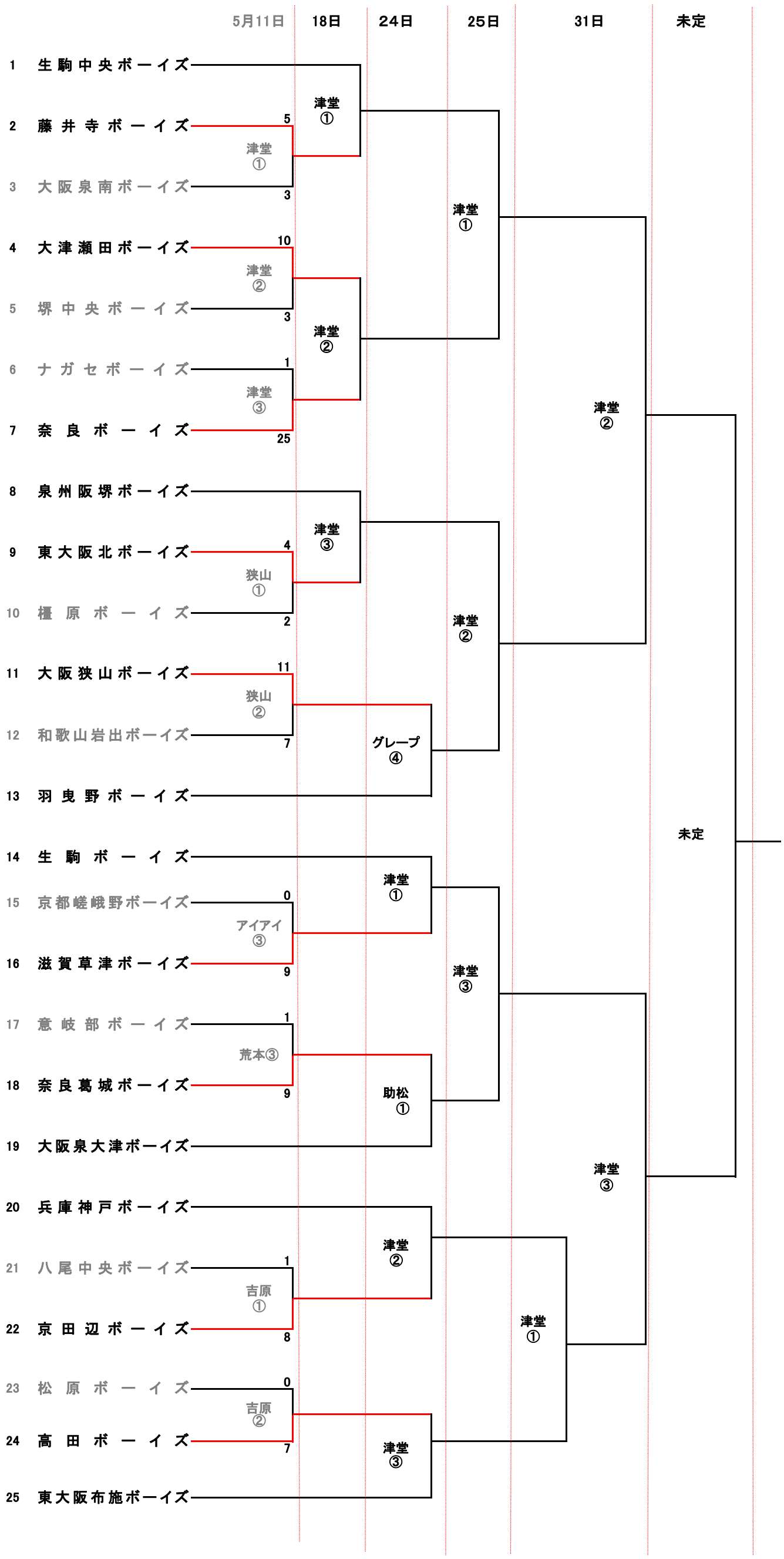
（中学生ジュニアの部）